GUIDA ROBOT
ART. SL1400

MASSIMA VELOCITA'	SPAZIO FRENATA	PORTATA MASSIMA peso robot + payload
m/sec.	mm	Kg
1,5	250	1400

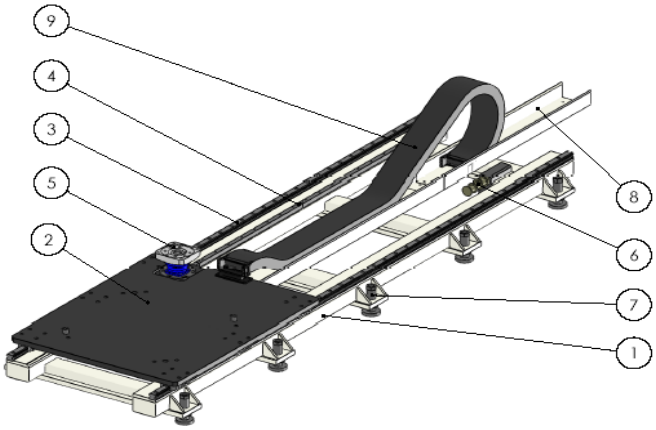

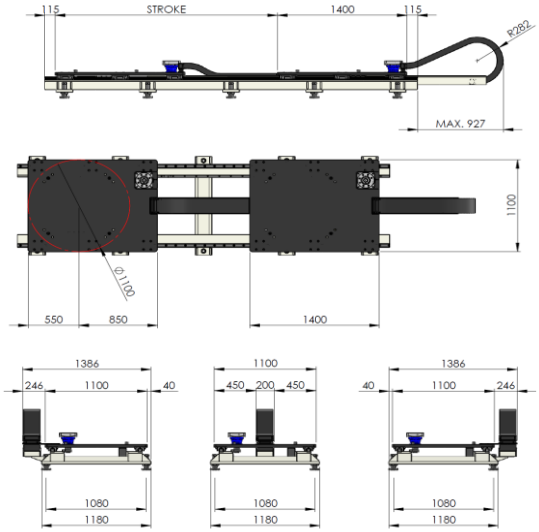

N°	DESCRIZIONE COMPONENTI BASE
1	Telaio in acciaio elettrosaldato
2	Piano fissaggio robot
3	Guida a pattini con ricircolo di sfere
4	Cremagliera
5	Riduttore epicicloidale
6	Ammortizzatore
7	Piedini regolabili
8	Guida catenaria
9	Catenaria

PREZZO GUIDA BASE, EX-WORKS € 18.000,00 + IVA

	DESCRIZIONE COMPONENTI MODULI AGGIUNTIVI	Q.TA'
–	Tratto di guida lineare in struttura elettrosaldata completa di guide per pattini a ricircolo di sfere e cremagliera (*corsa minima)	1 metro*

PREZZO MODULO 1 METRO, EX-WORKS € 1.500,00 + IVA

ESCLUSIONI

- Cavi robot, motore e avviamento
- Installazione, cablaggio, prove e collaudo